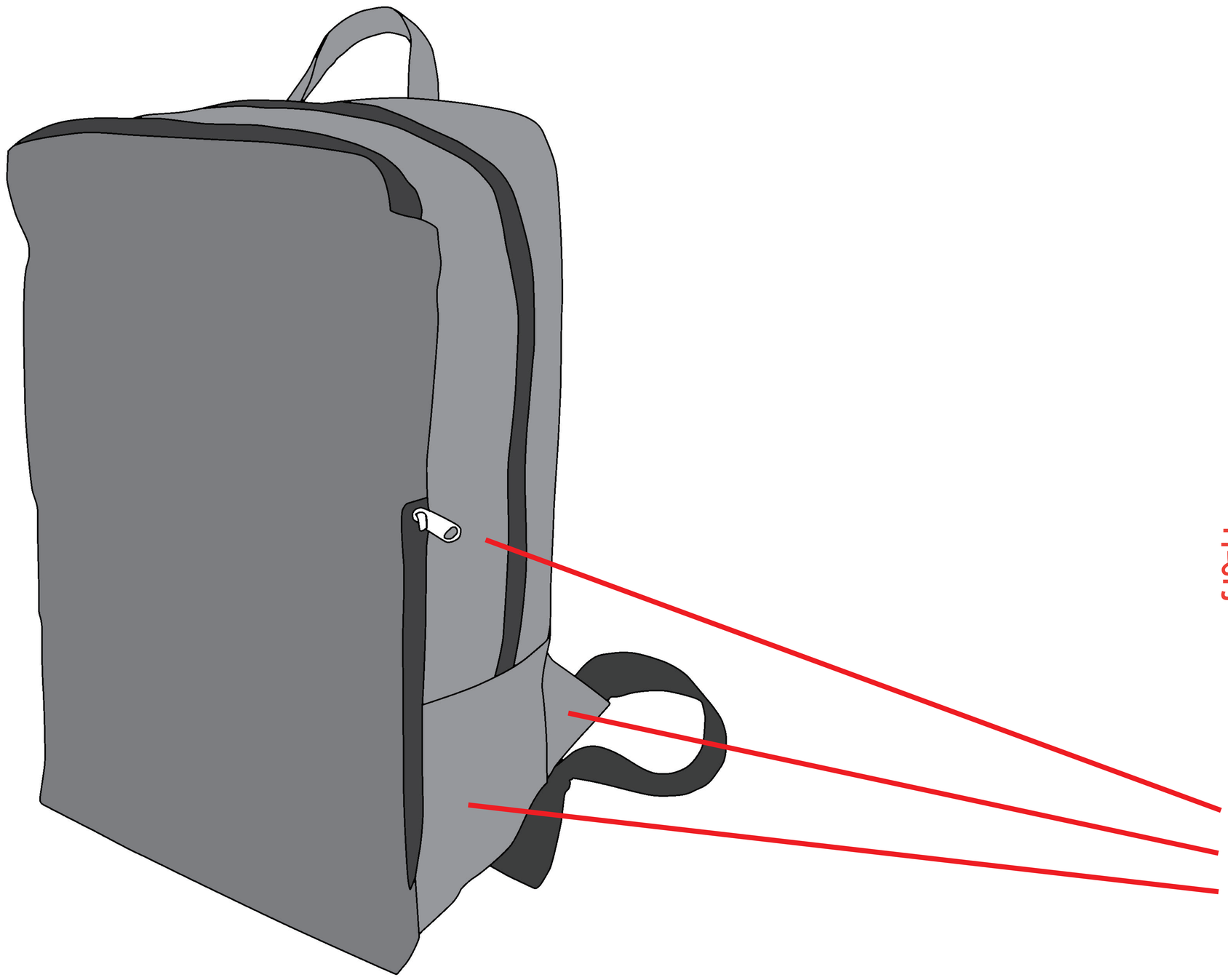

エンドレスが2パターンありますので、
どちらがどの位置になるか、
ご注意のうえご入稿ください。

エンドレス柄
ファスナー横部分

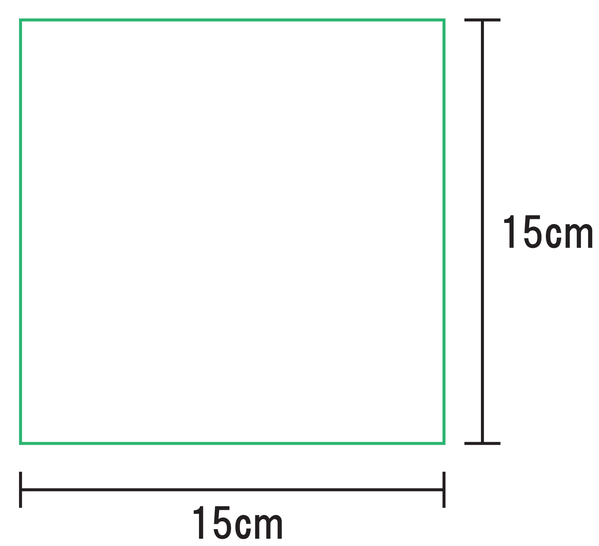

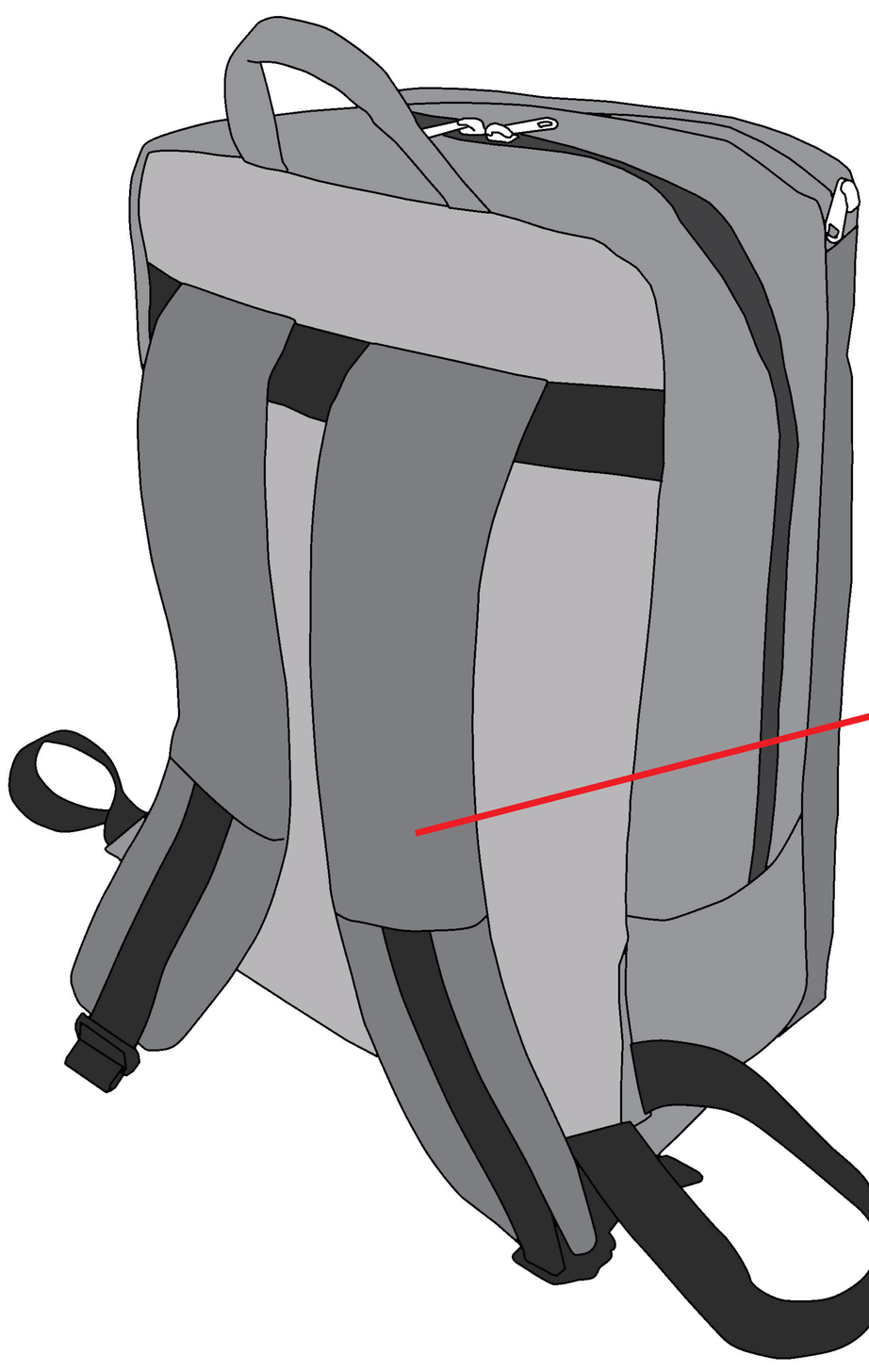
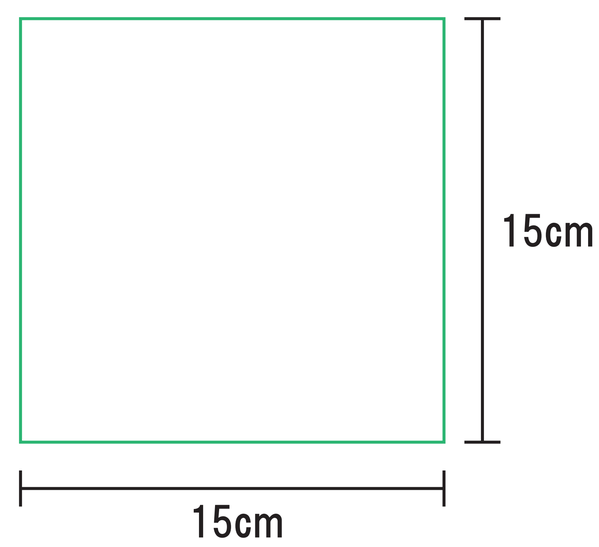
エンドレス柄
・肩紐・底